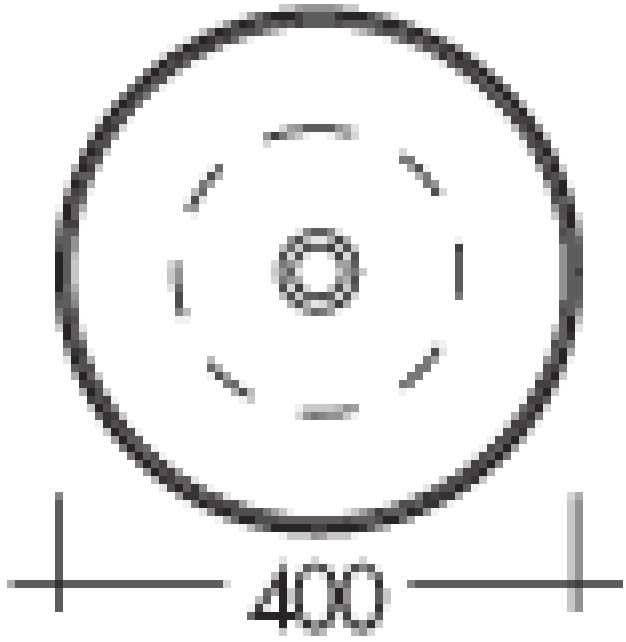
400

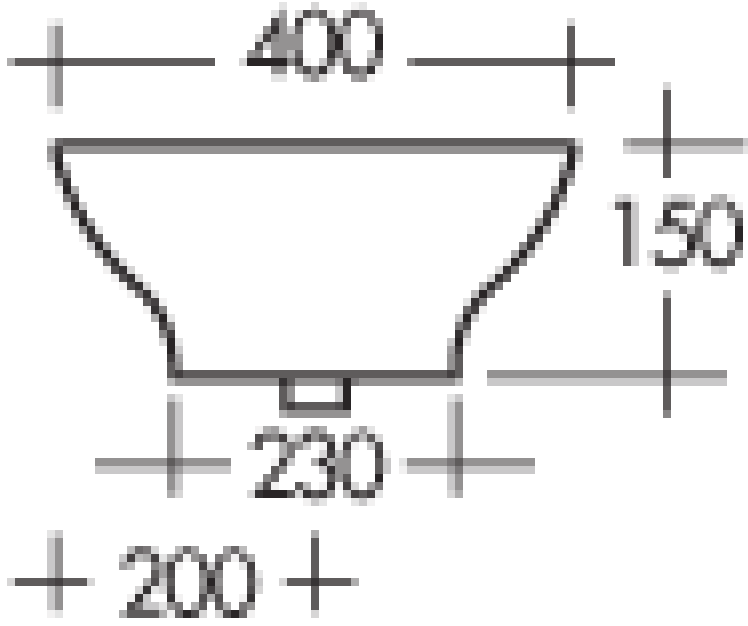
400
150
230
200